

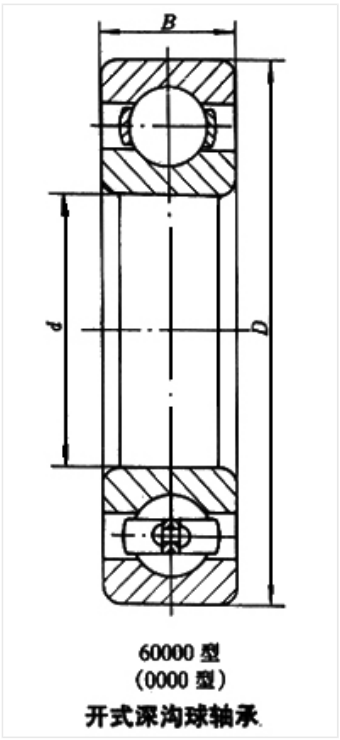

60000 型
(0000 型)
开式深沟球轴承

轴承型号 61819

外形尺寸(mm)

d: 95

D: 120

B: 13

极限转速(rpm)

脂润滑: 4500

油润滑: 5600

额定载荷

Cr(N): 19.8

Cr(N): 21.3

重量(kg) 0.27