6317 深沟球轴承 服务电话：0571-28802151



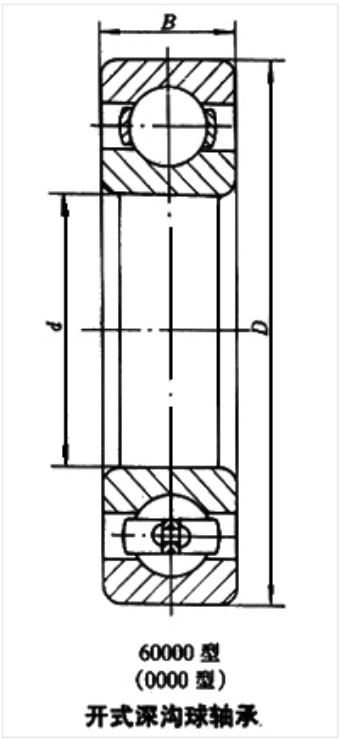

60000 型
(0000 型)
开式深沟球轴承

轴承型号 6317

外形尺寸(mm)

d: 85

D: 180

B: 41

极限转速(rpm)

脂润滑: 3600

油润滑: 4300

额定载荷

Cr(N): 132

Cr(N): 96.5

重量(kg) 4.284