

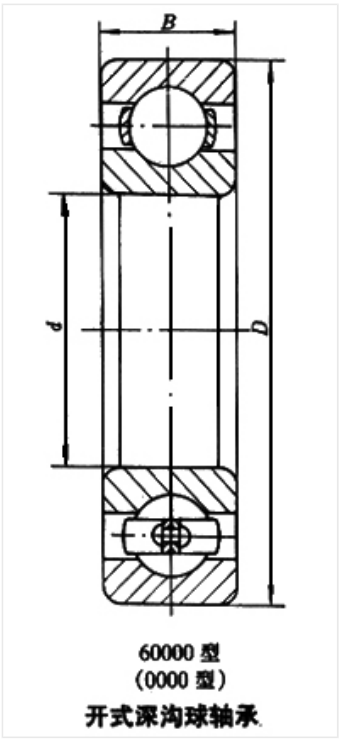


60000 型
(0000 型)
开式深沟球轴承

轴承型号 61919

外形尺寸(mm)

d: 95

D: 130

B: 18

极限转速(rpm)

脂润滑: 4300

油润滑: 5300

额定载荷

Cr(N): 33.7

Cr(N): 33.3

重量(kg) 0.56