16019 深沟球轴承 服务电话：0571-28802151



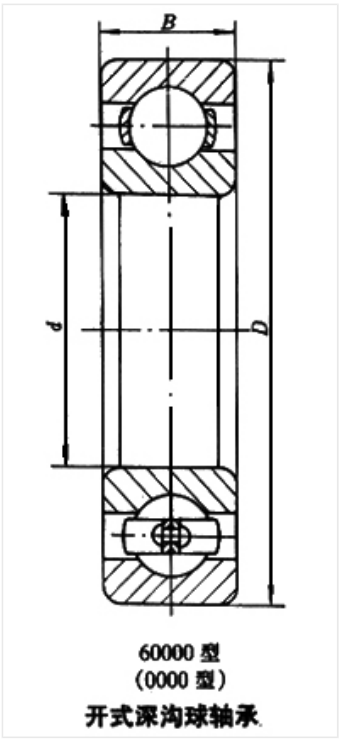

60000 型
(0000 型)
开式深沟球轴承

轴承型号 16019

外形尺寸(mm)

d: 95

D: 145

B: 16

极限转速(rpm)

脂润滑: 4000

油润滑: 5000

额定载荷

Cr(N): 42.7

Cr(N): 41.9

重量(kg) 0.71