6219 深沟球轴承 服务电话：0571-28802151



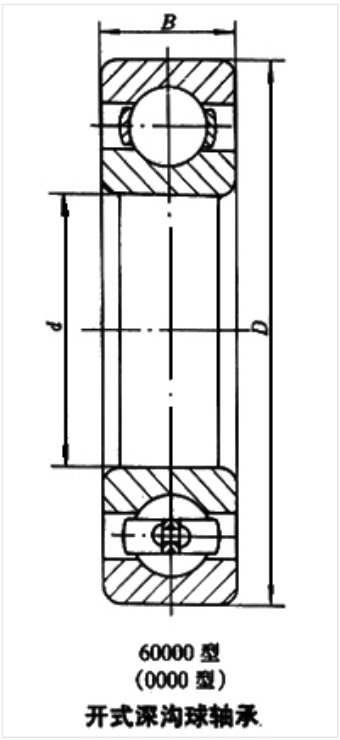

60000 型
(0000 型)
开式深沟球轴承

轴承型号 6219

外形尺寸(mm)

d: 95

D: 170

B: 32

极限转速(rpm)

脂润滑: 3600

油润滑: 4500

额定载荷

Cr(N): 110

Cr(N): 82.8

重量(kg) 2.62