6319 深沟球轴承 服务电话：0571-28802151



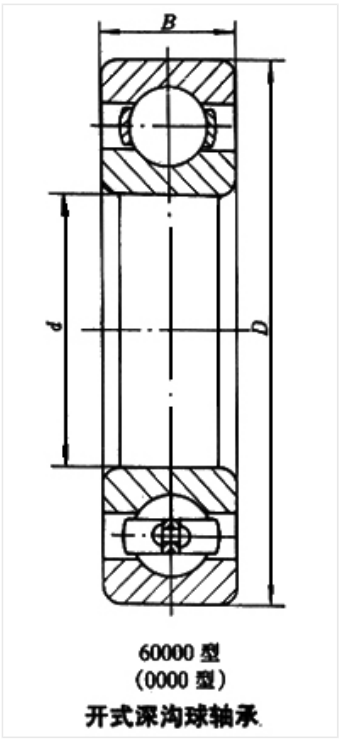

60000 型
(0000 型)
开式深沟球轴承

轴承型号 6319

外形尺寸(mm)

d: 95

D: 200

B: 45

极限转速(rpm)

脂润滑: 3200

油润滑: 3800

额定载荷

Cr(N): 157

Cr(N): 122

重量(kg) 5.74