

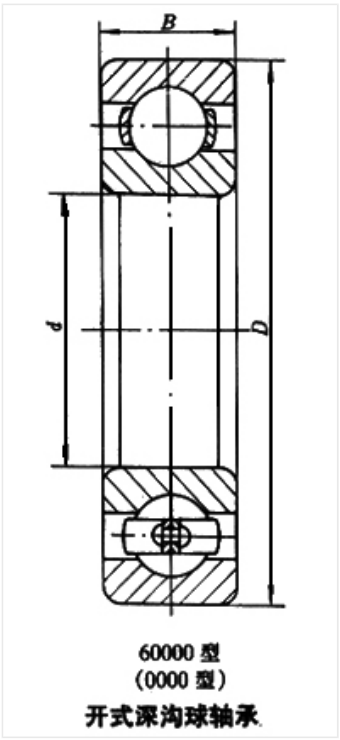

60000 型
(0000 型)
开式深沟球轴承

轴承型号 6021

外形尺寸(mm)

d: 105

D: 160

B: 26

极限转速(rpm)

脂润滑: 3600

油润滑: 4500

额定载荷

Cr(N): 71.8

Cr(N): 63.2

重量(kg) 1.52