61920 深沟球轴承 服务电话：0571-28802151



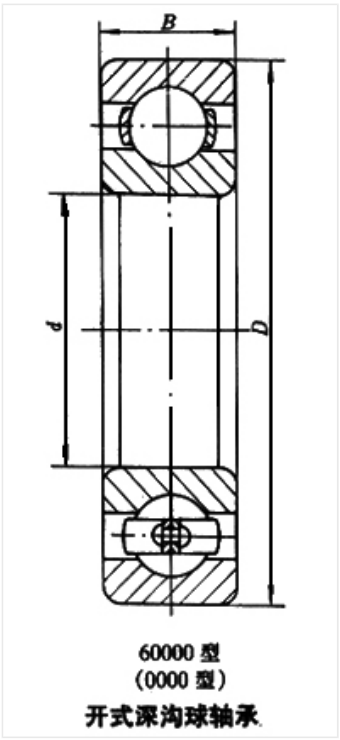

60000 型
(0000 型)
开式深沟球轴承

轴承型号 61920

外形尺寸(mm)

d: 100

D: 140

B: 20

极限转速(rpm)

脂润滑: 4000

油润滑: 5000

额定载荷

Cr(N): 42.7

Cr(N): 41.9

重量(kg) 0.77