6221 深沟球轴承 服务电话：0571-28802151



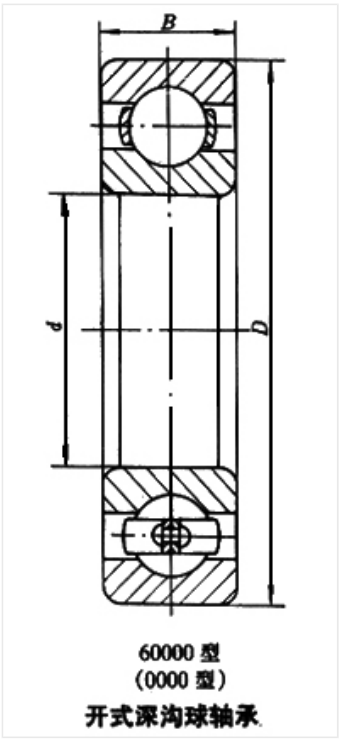


60000 型
(0000 型)
开式深沟球轴承

轴承型号 6221

外形尺寸(mm)

d: 105

D: 190

B: 36

极限转速(rpm)

脂润滑: 3200

油润滑: 4000

额定载荷

Cr(N): 133

Cr(N): 105

重量(kg) 3.78