16020 深沟球轴承 服务电话：0571-28802151



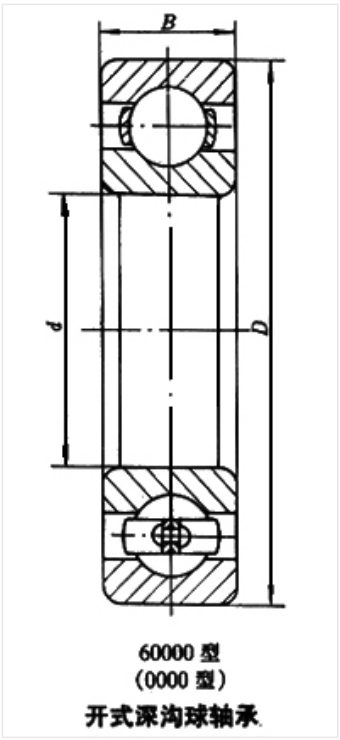

60000 型
(0000 型)
开式深沟球轴承

轴承型号 16020

外形尺寸(mm)

d: 100

D: 150

B: 16

极限转速(rpm)

脂润滑: 3800

油润滑: 4800

额定载荷

Cr(N): 43.8

Cr(N): 44.3

重量(kg) 0.74