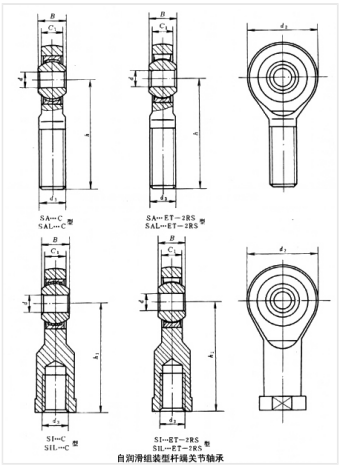

轴承型号 SI15C

外形尺寸(mm)

d: 15

D: 40

B: 12

极限转速(rpm)

脂润滑: -

油润滑: -

额定载荷

Cr(N): -

Cr(N): -

重量(kg) 0.162