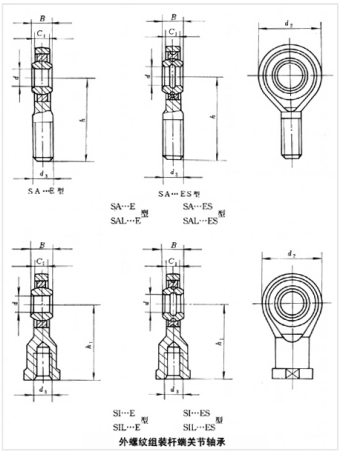

轴承型号 SA40E

外形尺寸(mm)

d: 40

D: 92

B: 24

极限转速(rpm)

脂润滑: -

油润滑: -

额定载荷

Cr(N): -

Cr(N): -

重量(kg) 1.85