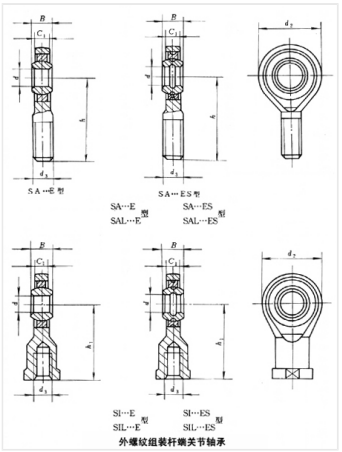

轴承型号 SA30E

外形尺寸(mm)

d: 30

D: 73

B: 22

极限转速(rpm)

脂润滑: -

油润滑: -

额定载荷

Cr(N): -

Cr(N): -

重量(kg) 0.835