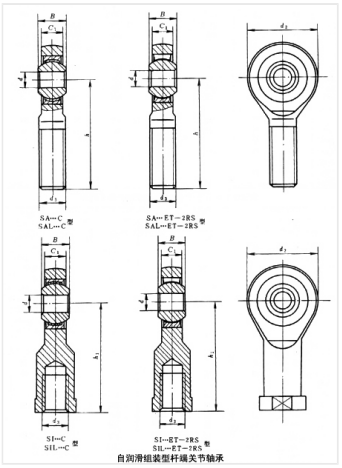

轴承型号 SA12C/K

外形尺寸(mm)

d: 12

D: 32

B: 16

极限转速(rpm)

脂润滑: -

油润滑: -

额定载荷

Cr(N): -

Cr(N): -

重量(kg) 0.092