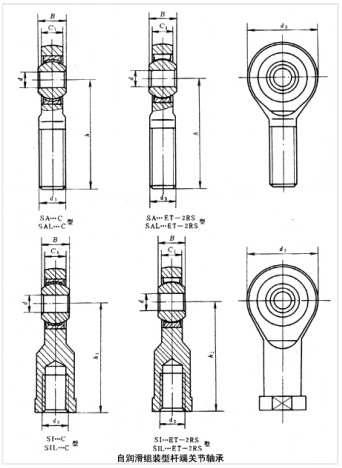

轴承型号 SI45ET-2RS

外形尺寸(mm)

d: 45

D: 102

B: 32

极限转速(rpm)

脂润滑: -

油润滑: -

额定载荷

Cr(N): -

Cr(N): -

重量(kg) 2.72