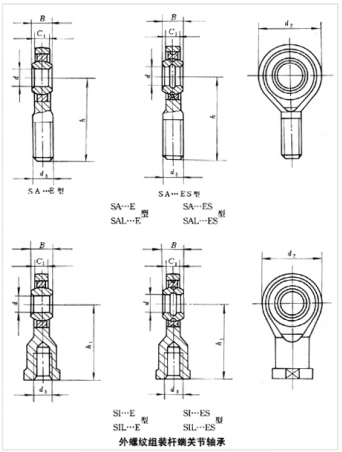

轴承型号 SA70ES

外形尺寸(mm)

d: 70

D: 160

B: 49

极限转速(rpm)

脂润滑: -

油润滑: -

额定载荷

Cr(N): -

Cr(N): -

重量(kg) 7.94