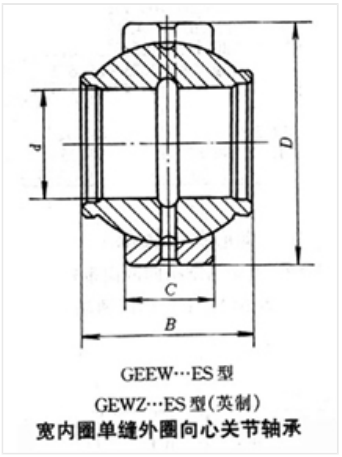

轴承型号 GEEW63ES

外形尺寸(mm)

d: 63

D: 95

B: 63

极限转速(rpm)

脂润滑: -

油润滑: -

额定载荷

Cr(N): -

Cr(N): -

重量(kg) 1.23