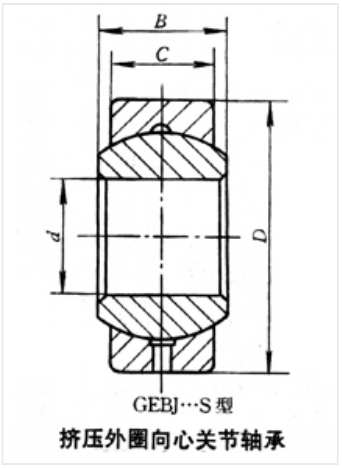

轴承型号 GEBJ15S

外形尺寸(mm)

d: 15

D: 35

B: 23

极限转速(rpm)

脂润滑: -

油润滑: -

额定载荷

Cr(N): -

Cr(N): -

重量(kg) 0.014