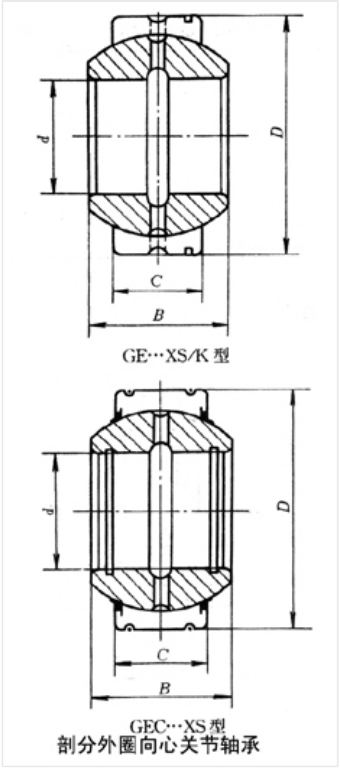


轴承型号 GE70XS/K

外形尺寸(mm)

d: 70

D: 110

B: 58

极限转速(rpm)

脂润滑: -

油润滑: -

额定载荷

Cr(N): -

Cr(N): -

重量(kg) 2.23