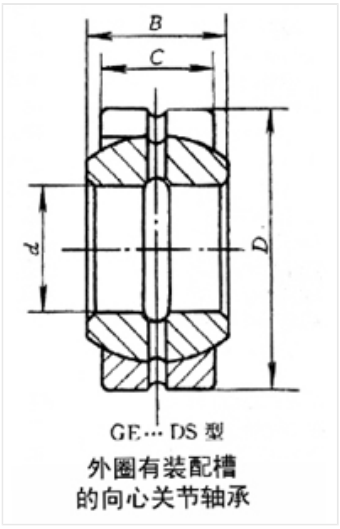

轴承型号 GE70DS

外形尺寸(mm)

d: 70

D: 105

B: 49

极限转速(rpm)

脂润滑: -

油润滑: -

额定载荷

Cr(N): -

Cr(N): -

重量(kg) 1.55