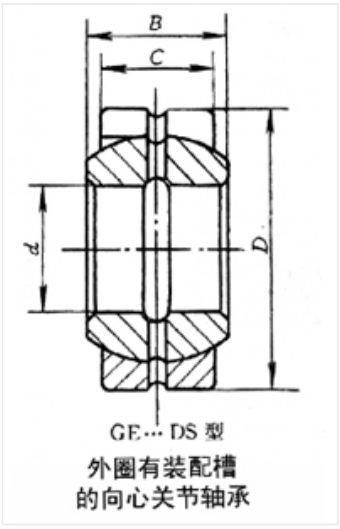

轴承型号 GE90DS

外形尺寸(mm)

d: 90

D: 130

B: 60

极限转速(rpm)

脂润滑: -

油润滑: -

额定载荷

Cr(N): -

Cr(N): -

重量(kg) 2.75