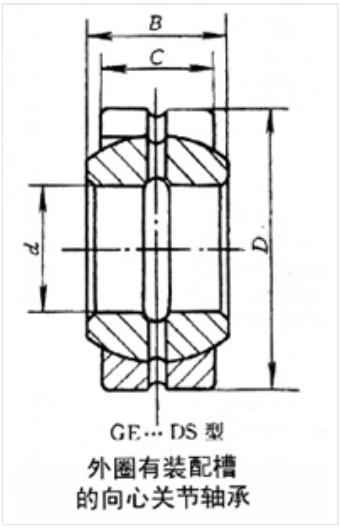

轴承型号 GE180DS

外形尺寸(mm)

d: 180

D: 260

B: 105

极限转速(rpm)

脂润滑: -

油润滑: -

额定载荷

Cr(N): -

Cr(N): -

重量(kg) 18.65