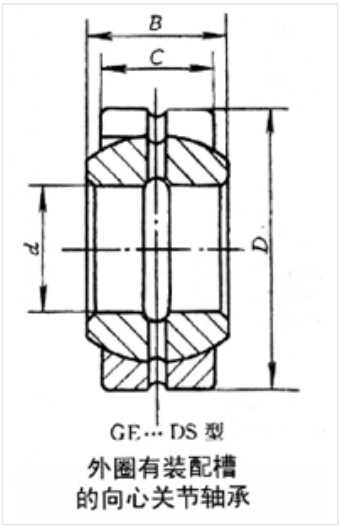

轴承型号 GE140DS

外形尺寸(mm)

d: 140

D: 210

B: 90

极限转速(rpm)

脂润滑: -

油润滑: -

额定载荷

Cr(N): -

Cr(N): -

重量(kg) 11.02