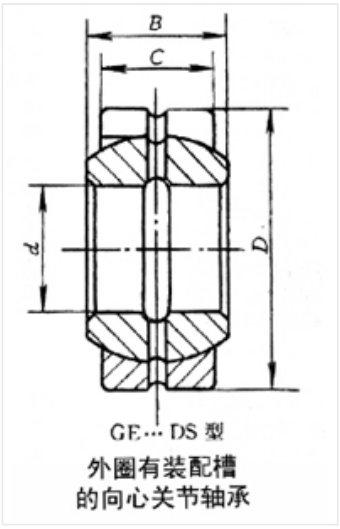

轴承型号 GE160DS

外形尺寸(mm)

d: 160

D: 230

B: 105

极限转速(rpm)

脂润滑: -

油润滑: -

额定载荷

Cr(N): -

Cr(N): -

重量(kg) 14.01