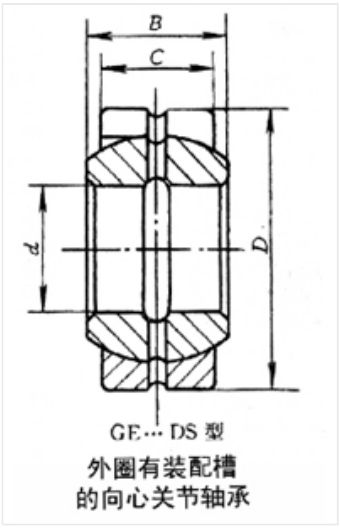

轴承型号 GE120DS

外形尺寸(mm)

d: 120

D: 180

B: 85

极限转速(rpm)

脂润滑: -

油润滑: -

额定载荷

Cr(N): -

Cr(N): -

重量(kg) 8.05