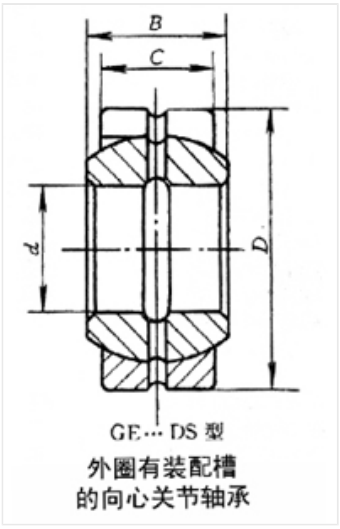

轴承型号 GE110DS

外形尺寸(mm)

d:	110
D:	160
B:	70

极限转速(rpm)

脂润滑:	-
油润滑:	-

额定载荷

Cr(N):	-
Cr(N):	-

重量(kg) 4.82