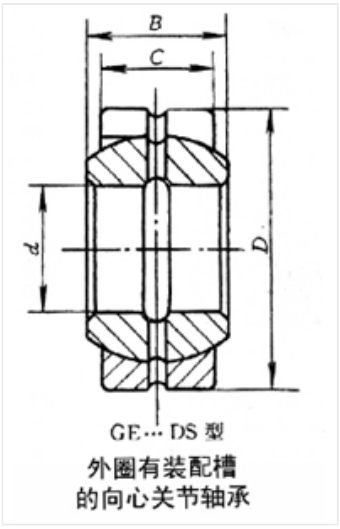

轴承型号 GE100DS

外形尺寸(mm)

d: 100

D: 150

B: 70

极限转速(rpm)

脂润滑: -

油润滑: -

额定载荷

Cr(N): -

Cr(N): -

重量(kg) 4.45