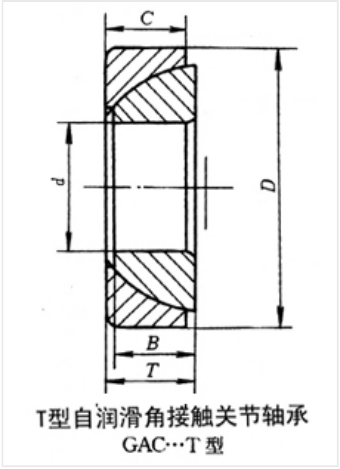

轴承型号 GAC130T

外形尺寸(mm)

d: 130

D: 200

B: 45

极限转速(rpm)

脂润滑: -

油润滑: -

额定载荷

Cr(N): -

Cr(N): -

重量(kg) 5.92