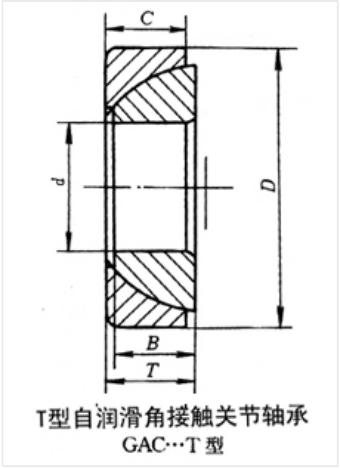

轴承型号 GAC170T

外形尺寸(mm)

d: 170

D: 260

B: 57

极限转速(rpm)

脂润滑: -

油润滑: -

额定载荷

Cr(N): -

Cr(N): -

重量(kg) 12.3