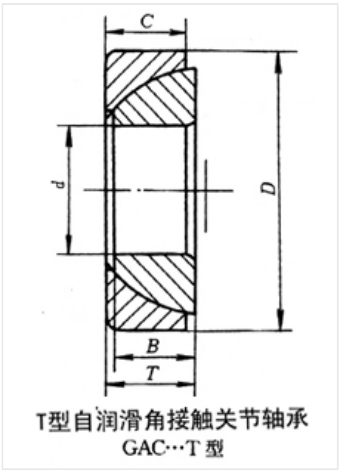

轴承型号 GAC160T

外形尺寸(mm)

d: 160

D: 240

B: 51

极限转速(rpm)

脂润滑: -

油润滑: -

额定载荷

Cr(N): -

Cr(N): -

重量(kg) 9.42