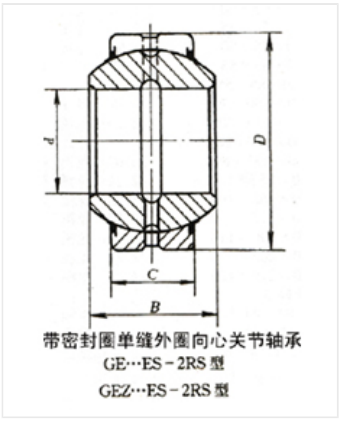

轴承型号 GEG280ES-2RS

外形尺寸(mm)

d: 280

D: 430

B: 210

极限转速(rpm)

脂润滑: -

油润滑: -

额定载荷

Cr(N): -

Cr(N): -

重量(kg) 97.21