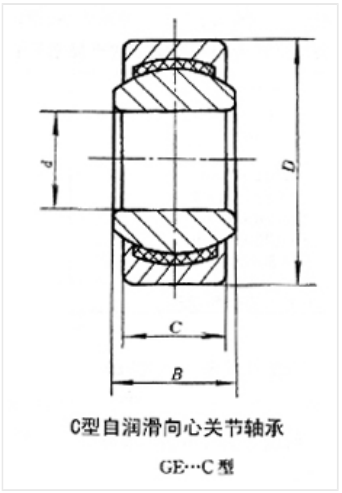

轴承型号 GEG35C

外形尺寸(mm)

d: 35

D: 62

B: 35

极限转速(rpm)

脂润滑: -

油润滑: -

额定载荷

Cr(N): -

Cr(N): -

重量(kg) 0.47