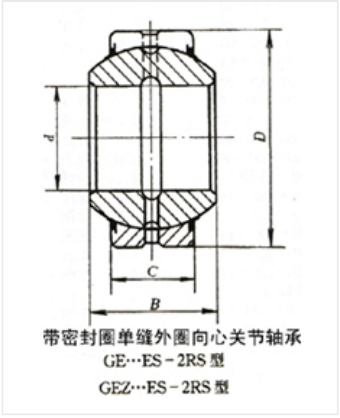

轴承型号 GEG30ES-2RS

外形尺寸(mm)

d: 30

D: 55

B: 32

极限转速(rpm)

脂润滑: -

油润滑: -

额定载荷

Cr(N): -

Cr(N): -

重量(kg) 0.304