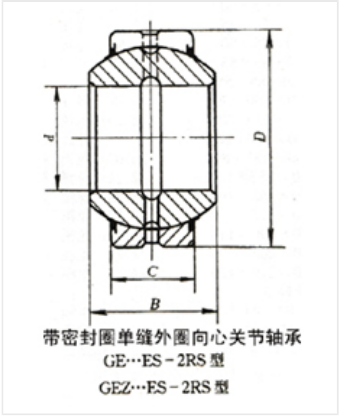

轴承型号 GEG25ES-2RS

外形尺寸(mm)

d: 25

D: 47

B: 28

极限转速(rpm)

脂润滑: -

油润滑: -

额定载荷

Cr(N): -

Cr(N): -

重量(kg) 0.203