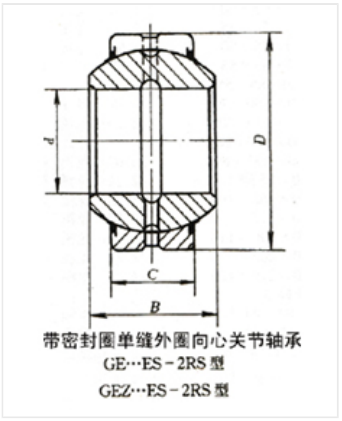

轴承型号 GEG200ES-2RS

外形尺寸(mm)

d: 200

D: 320

B: 165

极限转速(rpm)

脂润滑: -

油润滑: -

额定载荷

Cr(N): -

Cr(N): -

重量(kg) 45.28