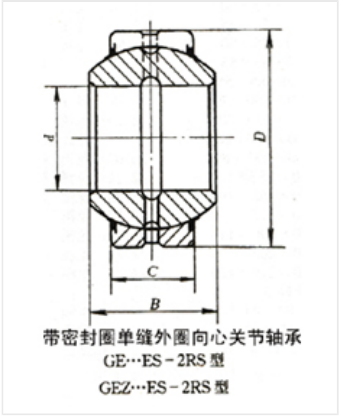

轴承型号 GEG180ES-2RS

外形尺寸(mm)

d: 180

D: 290

B: 155

极限转速(rpm)

脂润滑: -

油润滑: -

额定载荷

Cr(N): -

Cr(N): -

重量(kg) 32.21