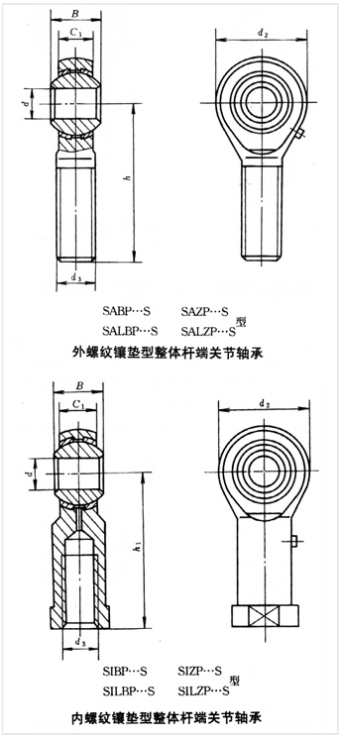

轴承型号 SIZP12S

外形尺寸(mm)

d: 12.7

D: 33.32

B: 15.88

极限转速(rpm)

脂润滑: -

油润滑: -

额定载荷

Cr(N): -

Cr(N): -

重量(kg) 0.133