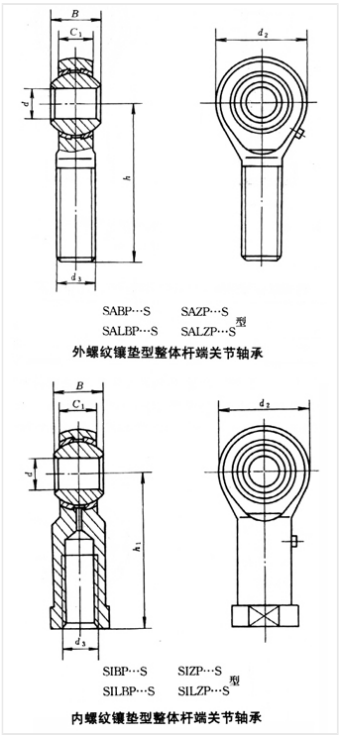

轴承型号 SIZP11S

外形尺寸(mm)

d: 11.11

D: 28.58

B: 14.27

极限转速(rpm)

脂润滑: -

油润滑: -

额定载荷

Cr(N): -

Cr(N): -

重量(kg) 0.081