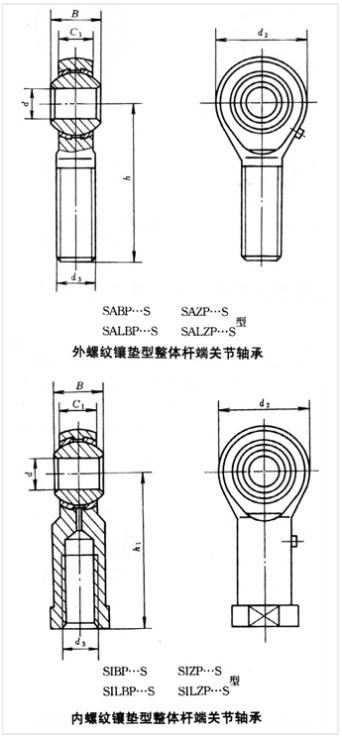

轴承型号 SIZP6S

外形尺寸(mm)

d: 6.35

D: 19.05

B: 9.53

极限转速(rpm)

脂润滑: -

油润滑: -

额定载荷

Cr(N): -

Cr(N): -

重量(kg) 0.025