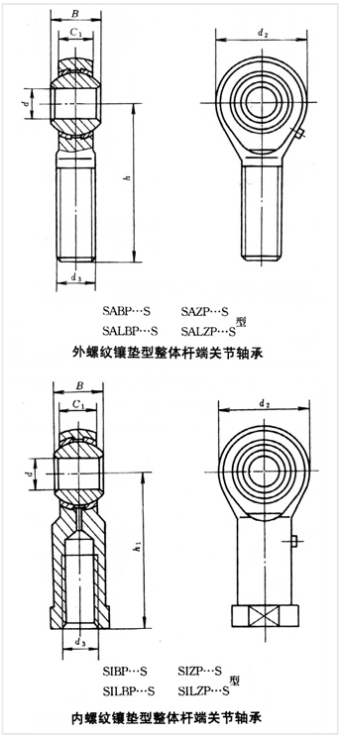

轴承型号 SIZP4S

外形尺寸(mm)

d: 4.83

D: 15.88

B: 7.92

极限转速(rpm)

脂润滑: -

油润滑: -

额定载荷

Cr(N): -

Cr(N): -

重量(kg) 0.015