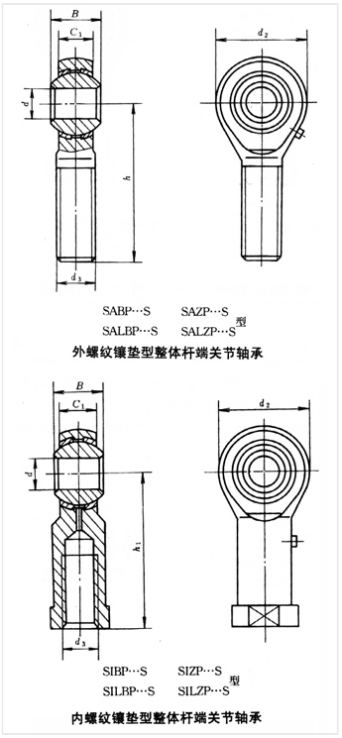

轴承型号 SAZP7S

外形尺寸(mm)

d: 7.94

D: 22.23

B: 11.1

极限转速(rpm)

脂润滑: -

油润滑: -

额定载荷

Cr(N): -

Cr(N): -

重量(kg) 0.037