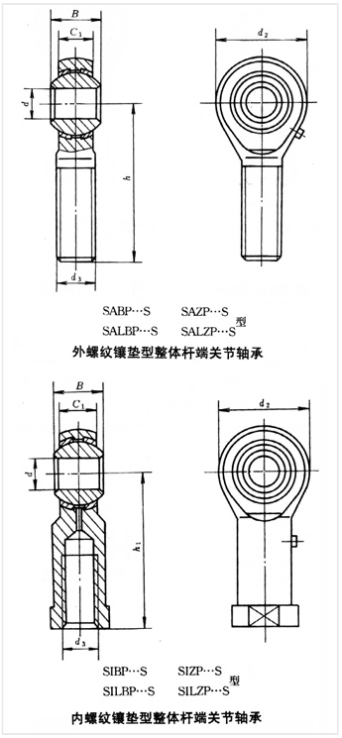

轴承型号 SAZP25S

外形尺寸(mm)

d: 25.4

D: 69.85

B: 34.93

极限转速(rpm)

脂润滑: -

油润滑: -

额定载荷

Cr(N): -

Cr(N): -

重量(kg) 1.1