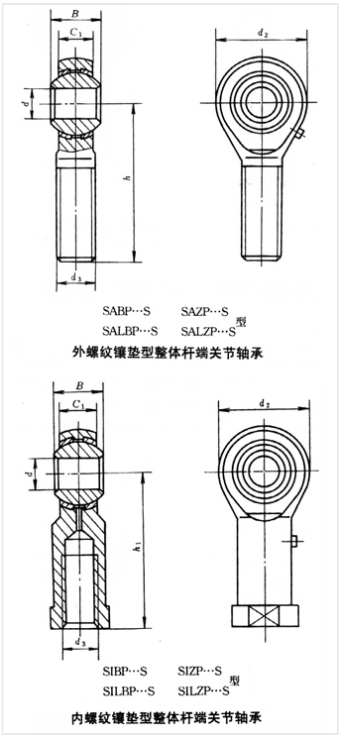

轴承型号 SABP10S

外形尺寸(mm)

d: 10

D: 26

B: 14

极限转速(rpm)

脂润滑: -

油润滑: -

额定载荷

Cr(N): -

Cr(N): -

重量(kg) 0.054