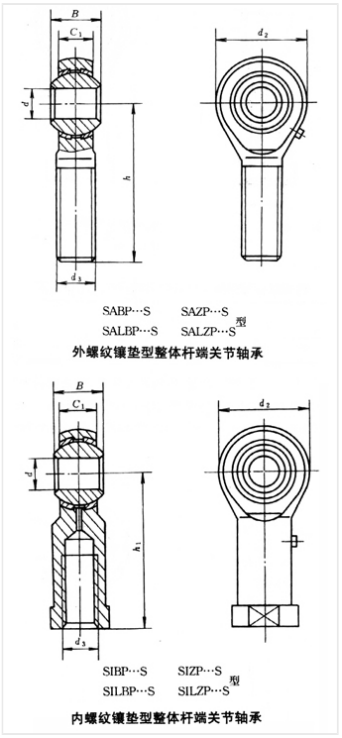

轴承型号 SABP22S

外形尺寸(mm)

d: 22

D: 50

B: 28

极限转速(rpm)

脂润滑: -

油润滑: -

额定载荷

Cr(N): -

Cr(N): -

重量(kg) 0.434