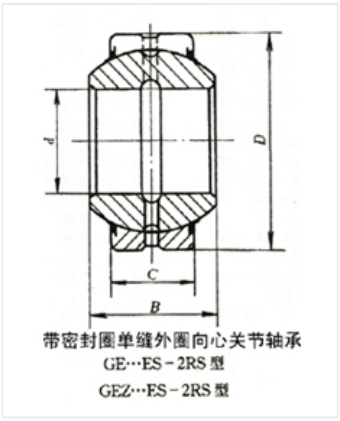

轴承型号 GEGZ95ES-2RS

外形尺寸(mm)

d: 95.25

D: 158.75

B: 94.425

极限转速(rpm)

脂润滑: -

油润滑: -

额定载荷

Cr(N): -

Cr(N): -

重量(kg) 8.85