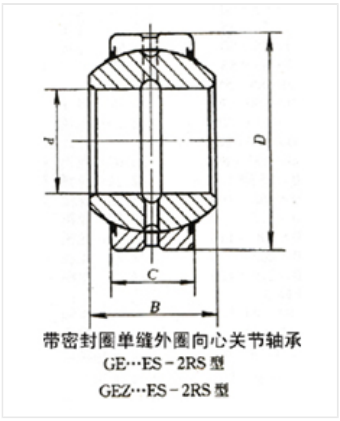

轴承型号 GEGZ50ES-2RS

外形尺寸(mm)

d: 50.8

D: 90.488

B: 52.578

极限转速(rpm)

脂润滑: -

油润滑: -

额定载荷

Cr(N): -

Cr(N): -

重量(kg) 1.68