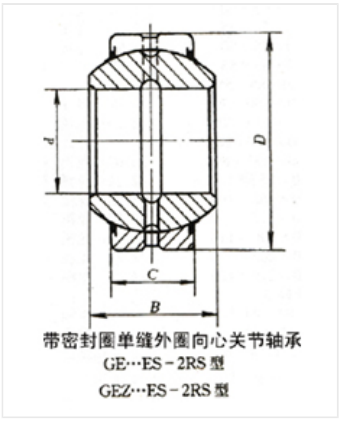

轴承型号 GEGZ139ES-2RS

外形尺寸(mm)

d: 139.7

D: 222.25

B: 125.73

极限转速(rpm)

脂润滑: -

油润滑: -

额定载荷

Cr(N): -

Cr(N): -

重量(kg) 20.4