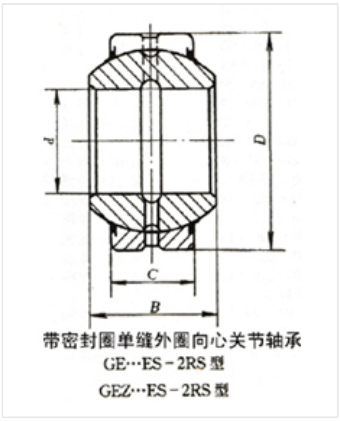

轴承型号 GEGZ57ES-2RS

外形尺寸(mm)

d: 57.15

D: 100.013

B: 58.877

极限转速(rpm)

脂润滑: -

油润滑: -

额定载荷

Cr(N): -

Cr(N): -

重量(kg) 2.01