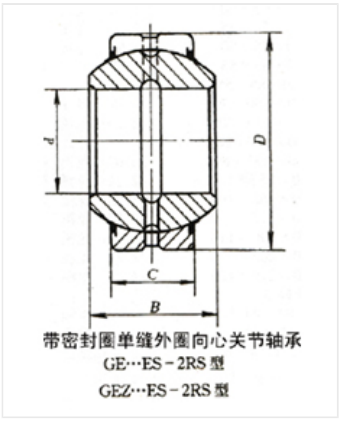

轴承型号 GEGZ63ES-2RS

外形尺寸(mm)

d: 63.5

D: 111.125

B: 64.643

极限转速(rpm)

脂润滑: -

油润滑: -

额定载荷

Cr(N): -

Cr(N): -

重量(kg) 2.95