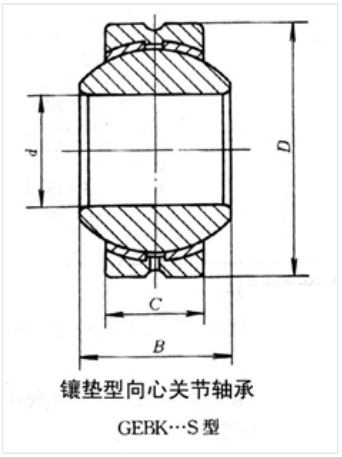

轴承型号 PHS6

外形尺寸(mm)

d: 6

D: 18

B: 9

极限转速(rpm)

脂润滑: -

油润滑: -

额定载荷

Cr(N): -

Cr(N): -

重量(kg)